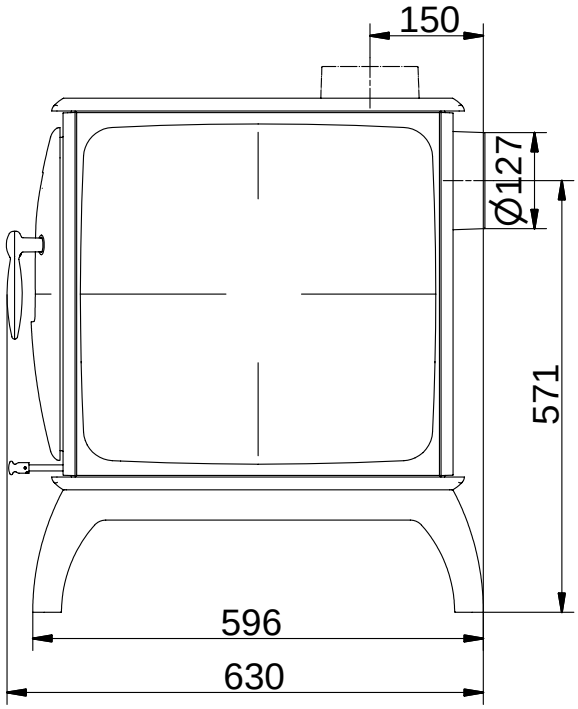
150
Ø127
571
596
630

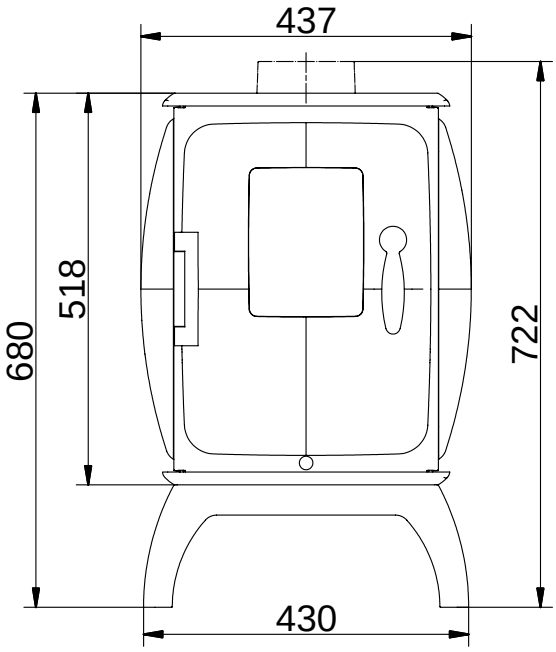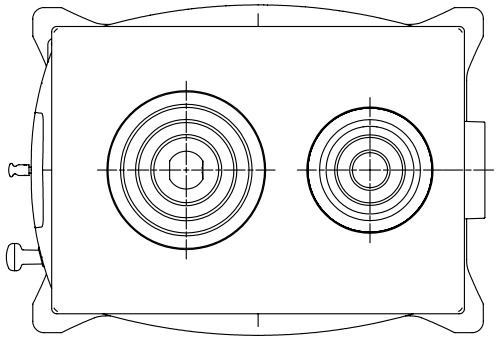
437
680
518
722
430