BLOX H83

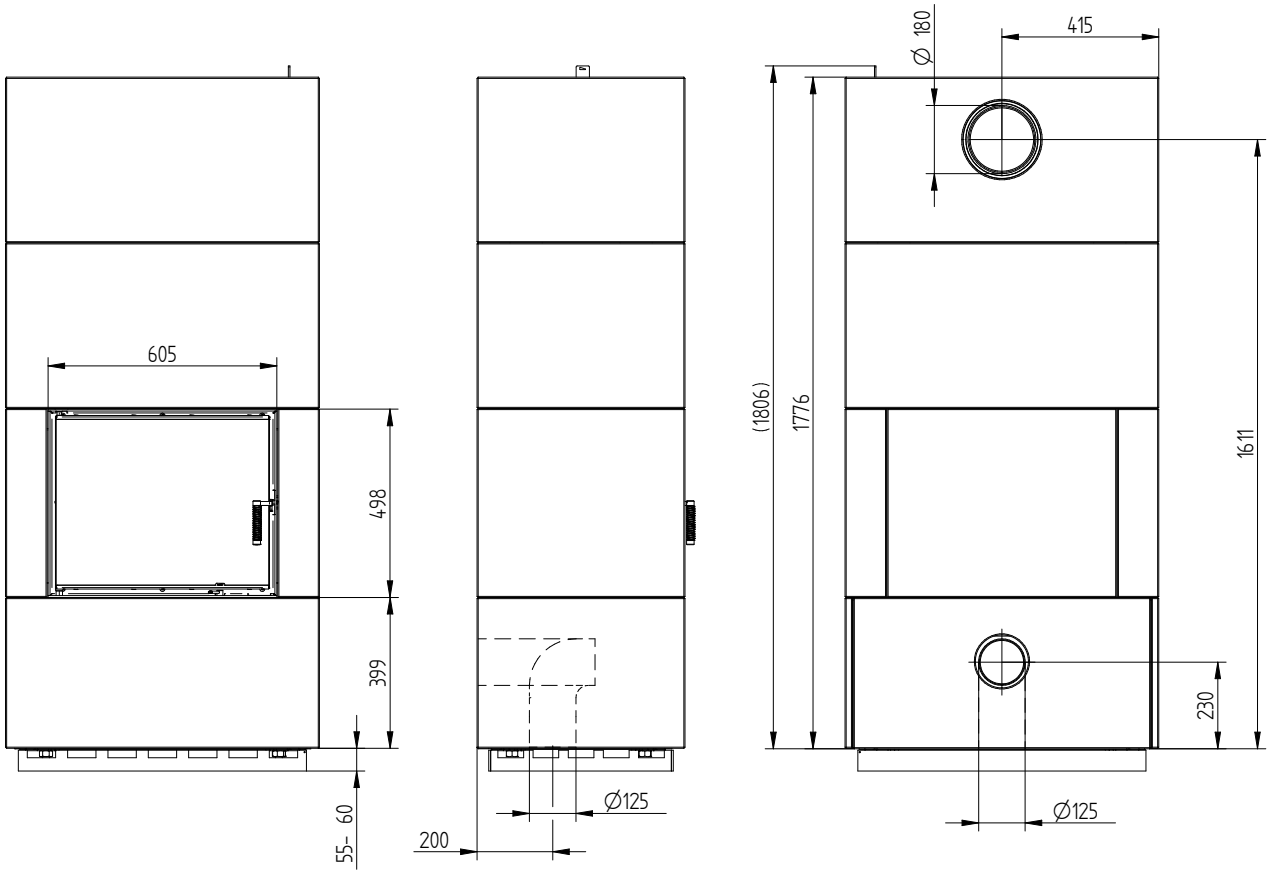

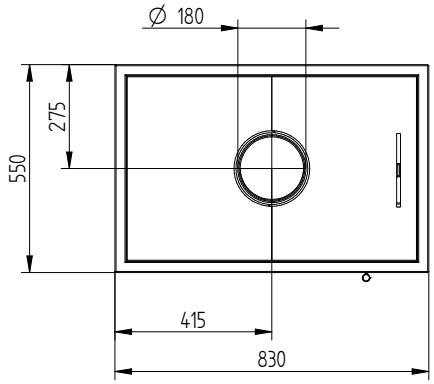

M 1:20