# BLOX H60

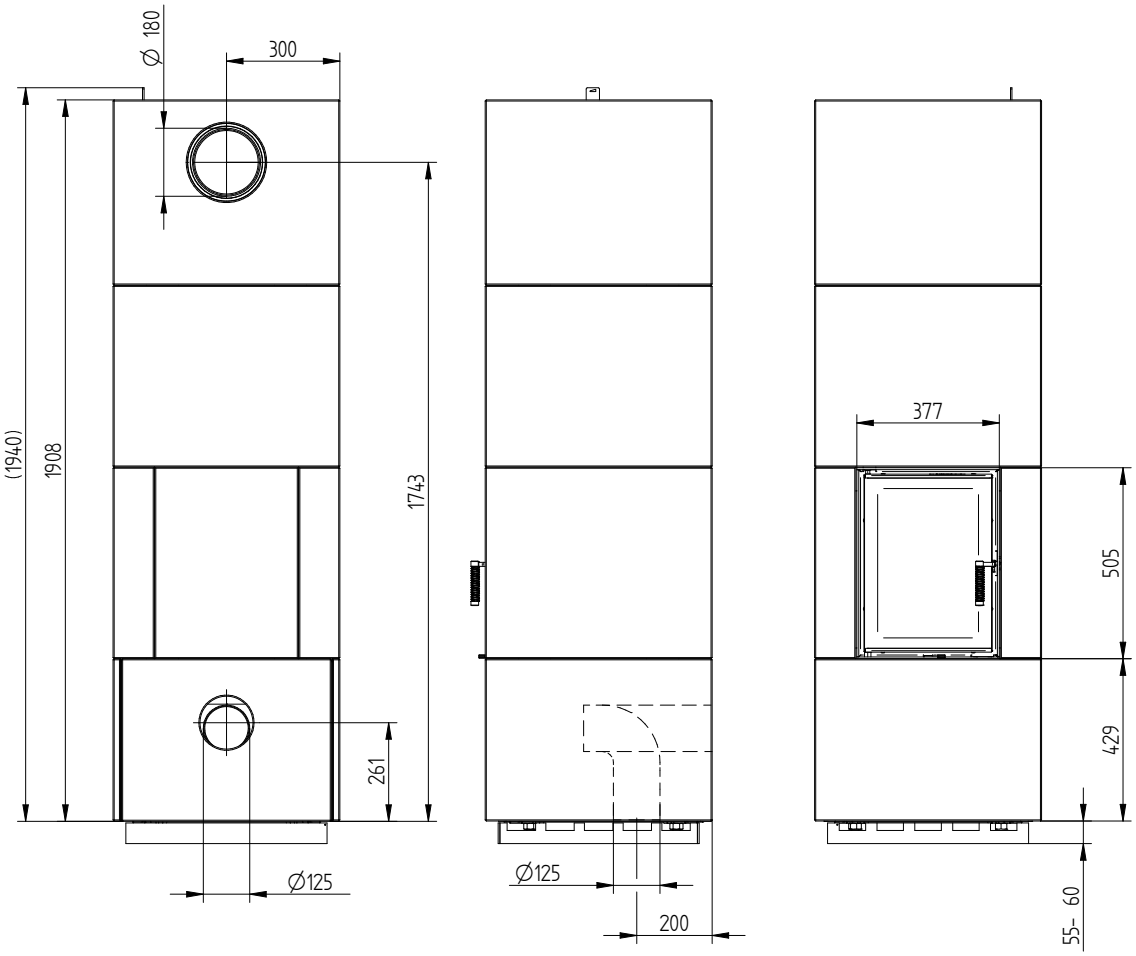


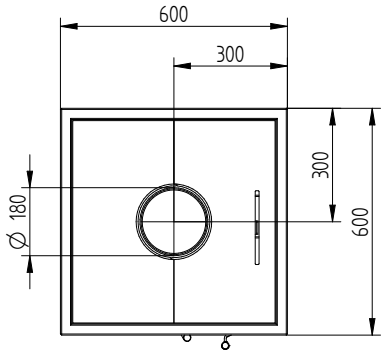


M 1:20